DM244

Boğumlu toz lastiği · Ød 17 · ØD 37 · h 31,8 · Øe 46,2

FIG. 01 Görsel

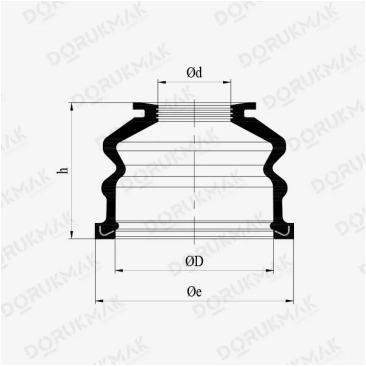

FIG. 02 Teknik resim

Ölçüler

Ød	Üst iç çap	17 mm
ØD	Alt iç çap	37 mm
h	Yükseklik	31,8 mm
Øe	Göbek çapı	46,2 mm

Ölçüler milimetre cinsindendir ve teknik resimdeki sırayla verilmiştir.

Teklif için — DM244

Kodu ve yıllık adedi yazmanız yeterli; satış mühendislerimiz malzeme ve üretim önerisiyle dönüş yapar.

https://dorukmak.com.tr/teklif-iste?sku=DM244
+90 224 483 60 90 · info@dorukmak.com.tr

Ölçüler milimetre cinsindendir. Tolerans, malzeme ve sertlik teklifle birlikte yazılı olarak teyit edilir.