DT11

Özel formlu toz lastiği · Ød 13,7 · h 30,5 · Øe 43

FIG. 01 Görsel

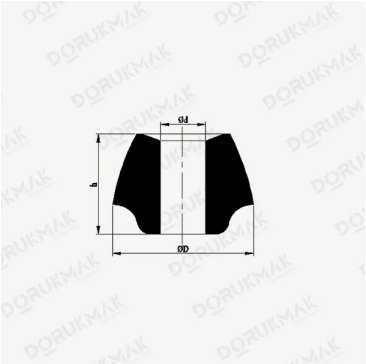

FIG. 02 Teknik resim

Ölçüler

Ød	Üst iç çap	13,7 mm
h	Yükseklik	30,5 mm
Øe	Göbek çapı	43 mm

Ölçüler milimetre cinsindendir ve teknik resimdeki sırayla verilmiştir.

Teklif için — DT11

Kodu ve yıllık adedi yazmanız yeterli; satış mühendislerimiz malzeme ve üretim önerisiyle dönüş yapar.

https://dorukmak.com.tr/teklif-iste?sku=DT11
+90 224 483 60 90 · info@dorukmak.com.tr

Ölçüler milimetre cinsindendir. Tolerans, malzeme ve sertlik teklifle birlikte yazılı olarak teyit edilir.