DT27

Özel formlu toz lastiği · Ød 7,5 · h 13,2 · Øe 28,5

FIG. 01 Görsel

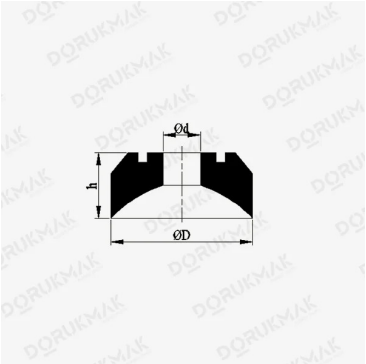

FIG. 02 Teknik resim

Ölçüler

Ød	Üst iç çap	7,5 mm
h	Yükseklik	13,2 mm
Øe	Göbek çapı	28,5 mm

Ölçüler milimetre cinsindendir ve teknik resimdeki sırayla verilmiştir.

Teklif için — DT27

Kodu ve yıllık adedi yazmanız yeterli; satış mühendislerimiz malzeme ve üretim önerisiyle dönüş yapar.

https://dorukmak.com.tr/teklif-iste?sku=DT27
+90 224 483 60 90 · info@dorukmak.com.tr

Ölçüler milimetre cinsindendir. Tolerans, malzeme ve sertlik teklifle birlikte yazılı olarak teyit edilir.