DT62

Özel formlu toz lastiği · Ød 15 · ØD 30 · h 26,5 · Øe 46,7

FIG. 01 Görsel

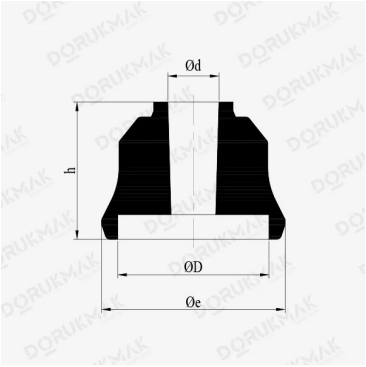

FIG. 02 Teknik resim

Ölçüler

Ød	Üst iç çap	15 mm
ØD	Alt iç çap	30 mm
h	Yükseklik	26,5 mm
Øe	Göbek çapı	46,7 mm

Ölçüler milimetre cinsindendir ve teknik resimdeki sırayla verilmiştir.

Teklif için — DT62

Kodu ve yıllık adedi yazmanız yeterli; satış mühendislerimiz malzeme ve üretim önerisiyle dönüş yapar.

https://dorukmak.com.tr/teklif-iste?sku=DT62
+90 224 483 60 90 · info@dorukmak.com.tr

Ölçüler milimetre cinsindendir. Tolerans, malzeme ve sertlik teklifle birlikte yazılı olarak teyit edilir.