# DT66

Özel formlu toz lastiği · Ød 13 · h 25 · Øe 29

FIG. 01 Görsel

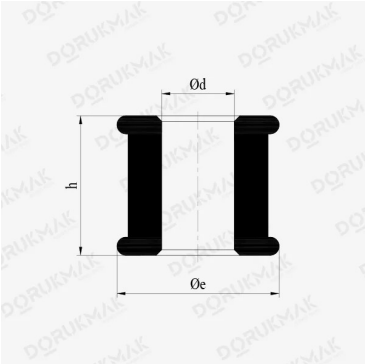


FIG. 02 Teknik resim

## Ölçüler

| | | |
|---|---|---|
| Ød | Üst iç çap | 13 mm |
| h | Yükseklik | 25 mm |
| Øe | Göbek çapı | 29 mm |

Ölçüler milimetre cinsindendir ve teknik resimdeki sırayla verilmiştir.

### Teklif için — DT66

Kodu ve yıllık adedi yazmanız yeterli; satış mühendislerimiz malzeme ve üretim önerisiyle dönüş yapar.

https://dorukmak.com.tr/teklif-iste?sku=DT66
+90 224 483 60 90 · info@dorukmak.com.tr

Ölçüler milimetre cinsindendir. Tolerans, malzeme ve sertlik teklifle birlikte yazılı olarak teyit edilir.